CARRETILLAS ELEVADORAS ELÉCTRICAS

departamentocomercial@gerpasa.com
962 240 988
660 809 799

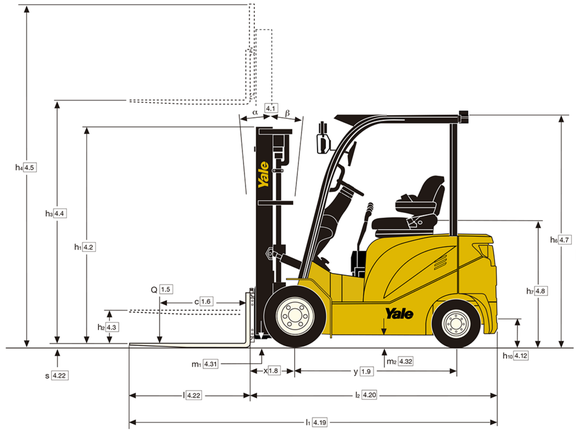

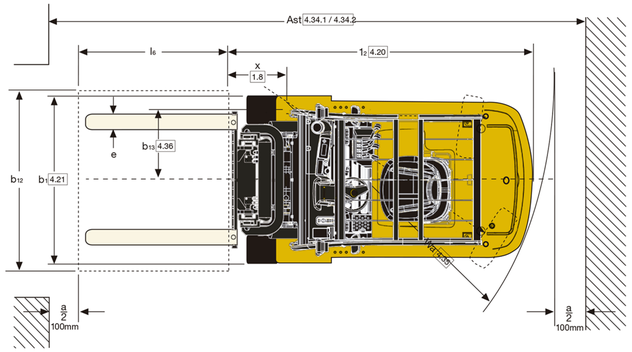

Modelo	**YALE ERP16VT**	**YALE ERP16VF**	**YALE ERP18UX**	**YALE ERP 20VF**	**YALE ERP25UX**
Elevación carga mástil	3,89 mts.	4,90 mts.	4,80 mts.	5,50 mts.	5,50 mts.
Carga máxima	1.600 Kg	1.600 Kg	1.800 Kg	2.000 Kg	2.500 Kg
Tracción	4x2	4x2	4x2	4x2	4x2
Largo con horquilla (A)	2,80 mts.	2,98 mts.	3,02 mts.	2,98 mts.	3,37 mts.
Distancia entre ejes (B)	1,38 mts.	1,43 mts.	1,38 mts.	1,54 mts.	1,49 mts.
Voladizo trasero (C)	0,50 mts.	0,50 mts.	0,50 mts.	0,50 mts.	0,96 mts.
Altura mástil sin extender (D)	2,23 mts.	2,23 mts.	2,13 mts.	2,37 mts.	2,02 mts.
Anchura máxima (E)	1,05 mts.	1,05 mts.	1,12 mts.	1,11 mts.	1,29 mts.
Vía anterior (F)	0,90 mts.	0,90 mts.	0,90 mts.	0,90 mts.	0,90 mts.
Vía posterior (G)	0,90 mts.	0,90 mts.	0,90 mts.	0,90 mts.	0,90 mts.
Longitud de horquillas (H)	1,00 mts.	1,00 mts.	0,92 mts.	1,00 mts.	1,20 mts.
Ruedas	Antihuella	Antihuella	Antihuella	Antihuella	Antihuella

El 10% de la facturación anual de esta plataforma se destina a la Asociación Española contra el Cáncer (AECC)