CAMIÓN CESTA ELEVADORA

departamentocomercial@gerpasa.com
962 240 988
660 809 799

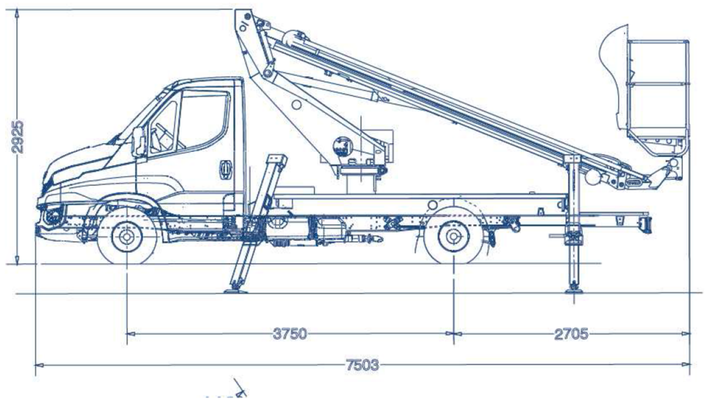

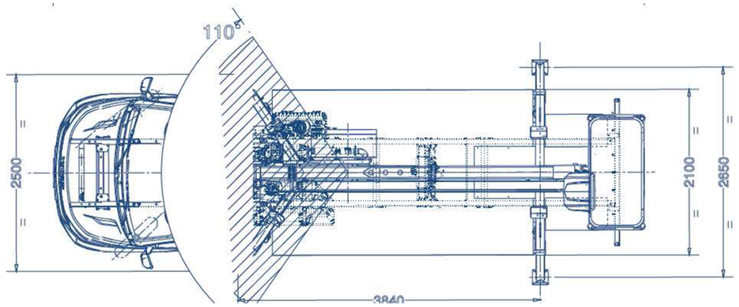

Modelo	**SOCAGE T315**	**Oil&Steel 1812 Scorpion**	**SOCAGE SO-0048 HYBRID**	**OIL&STEEL SNAKE 189**	**Oil&Steel Snake 2010 Plus**
Altura de trabajo	14,70 mts.	17,80 mts.	17,70 mts.	17,80 mts.	20,00 mts.
Capacidad máxima (Kg)	200 Kg	225 Kg	230 Kg	225 Kg	250 Kg
Rotación cesta	180º	180º	180º	180º	180º
Largo camión (A)	6,32 mts.	7,50 mts.	7,18 mts.	6,98 mts.	6,30 mts.
Ancho trabajo (B)	3,26 mts.	2,85 mts.	3,26 mts.	2,79 mts.	2,63 mts.
Altura replegada (C)	2,96 mts.	2,92 mts.	2,96 mts.	3,09 mts.	2,40 mts.
Distancia entre ejes (D)	3,40 mts.	3,75 mts.	3,75 mts.	3,75 mts.	3,40 mts.
Ancho camión (E)	2,10 mts.	2,10 mts.	2,10 mts.	2,20 mts.	2,10 mts.
Largo cesta (F)	1,40 mts.	1,40 mts.	1,40 mts.	1,40 mts.	1,40 mts.
Ancho cesta (G)	0,70 mts.	0,70 mts.	0,70 mts.	0,70 mts.	0,70 mts.
Tipo de brazo	Telescópico	Telescópico	Telescópico	Articulado	Articulado
Alcance máximo	9,10 mts.	12,00 mts.	10,50 mts.	9,20 mts.	10,00 mts.

El 10% de la facturación anual de esta plataforma se destina a la Asociación Española contra el Cáncer (AECC)