MANIPULADOR TELESCÓPICO

departamentocomercial@gerpasa.com
962 240 988
660 809 799

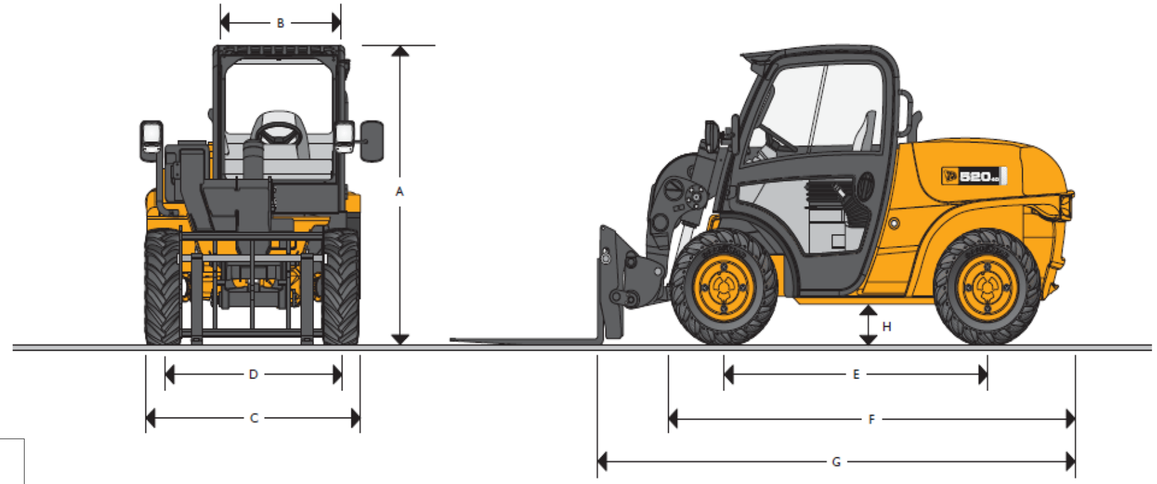

Modelo	**JCB 520-40**	**Genie GTH-2506**	**JCB 535-125**
Altura de trabajo	4,00 mts.	6,00 mts.	12,00 mts.
Capacidad máxima (Kg)	2.000 Kg	2.500 Kg	3.500 Kg
Peso total máquina (Kg)	4.400 Kg	4.450 Kg	9.410 Kg
Altura replegada (A)	1,97 mts.	1,92 mts.	2,59 mts.
Ancho cabina (B)	0,92 mts.	0,86 mts.	0,94 mts.
Ancho sobre los neumáticos (C)	1,56 mts.	1,81 mts.	2,35 mts.
Ancho de vía (D)	1,29 mts.	1,50 mts.	1,90 mts.
Distancia entre ejes (E)	1,90 mts.	2,32 mts.	2,75 mts.
Longitud hasta neum. delant. (F)	2,92 mts.	3,35 mts.	4,83 mts.
Longitud hasta bastidor (G)	3,38 mts.	3,84 mts.	5,84 mts.
Altura al suelo (H)	0,27 mts.	0,33 mts.	0,40 mts.
Ruedas	Todoterreno	Todoterreno	Todoterreno