TRANSPALETAS

departamentocomercial@gerpasa.com
962 240 988
660 809 799

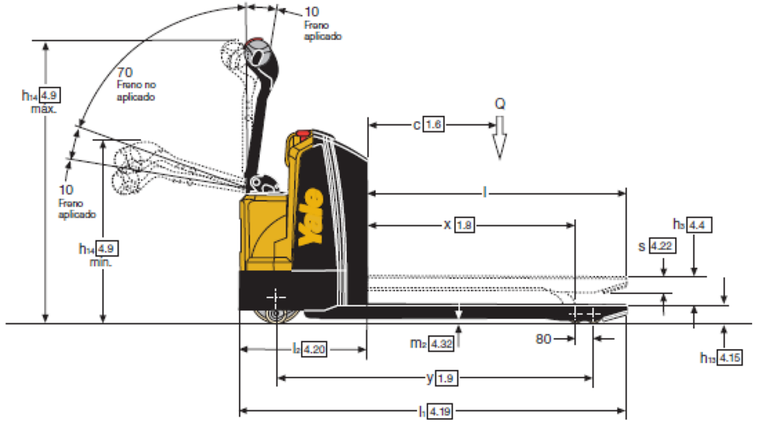

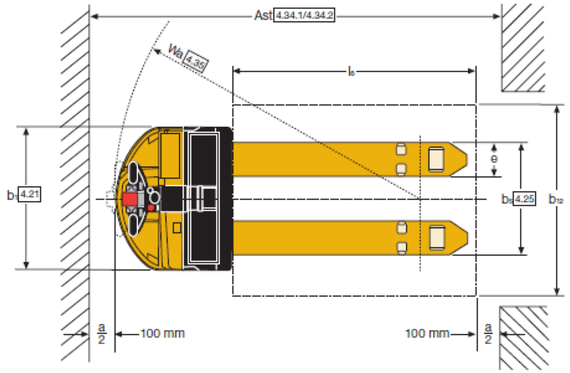

Modelo	**YALE MP16**	**Crown WP2320**	**Atica Redex HPT-A**
Motor	Eléctrico	Eléctrico	Manual
Capacidad máxima (Kg)	1.600 Kg	2.000 Kg	2.500 Kg
Peso total máquina (Kg)	545 Kg	326 Kg	74 Kg
Tamaño carga palets	560 x 1156 mm	712 x 1150 mm	540 x 1150 mm
Ruedas	Poliuretano	Vulkollan	Goma