ORUGA CESTA ELEVADORA

departamentocomercial@gerpasa.com
962 240 988
660 809 799

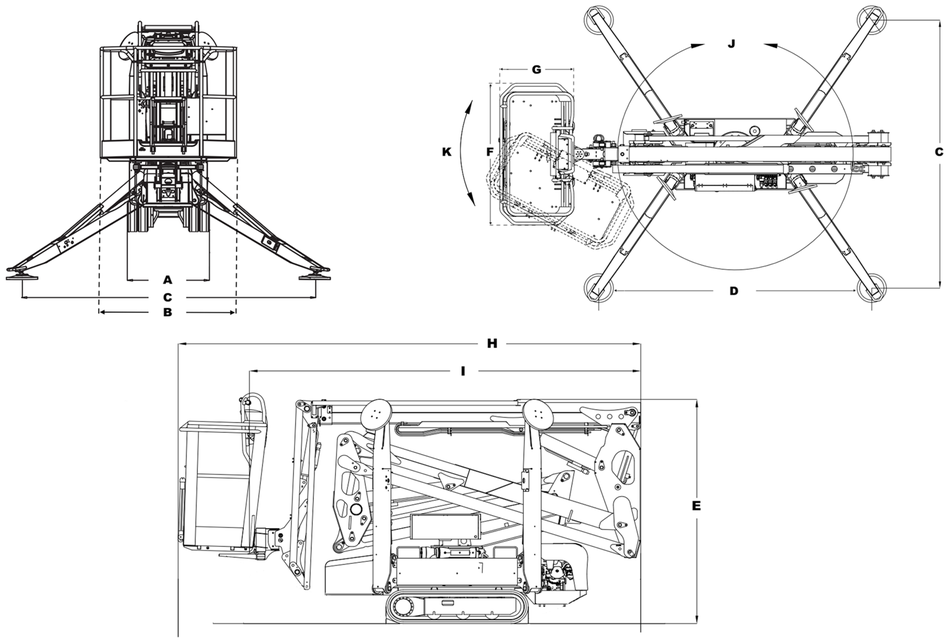

Modelo	**Oil&Steel Octopussy 1465**	**Oil&Steel Octopussy 1765**
Altura de trabajo	14,00 mts.	17,00 mts.
Capacidad máxima (Kg)	200 Kg	200 Kg
Peso total máquina (Kg)	1.600 Kg	1.900 Kg
Ancho replegada (sin cesta) (A)	0,78 mts.	4,34 mts.
Ancho transporte (con cesta) (B)	0,85 mts.	1,44 mts.
Ancho trabajo (C)	2,50 mts.	2,60 mts.
Largo trabajo (D)	2,50 mts.	360º
Altura replegada (E)	1,96 mts.	2,18 mts.
Largo x Ancho cesta (F) x (G)	0,70 X 0,70 mts.	1,44 mts.
Largo replegada (Transporte) (H)	0,70 mts.	0,70 mts.
Largo replegada (Sin Cesta) (I)	3,97 mts.	4,34 mts.
Rotación Torre (J)	305º	360º
Motor	Híbrido	Híbrido