MÁSTIL VERTICAL ELÉCTRICO

departamentocomercial@gerpasa.com
962 240 988
660 809 799

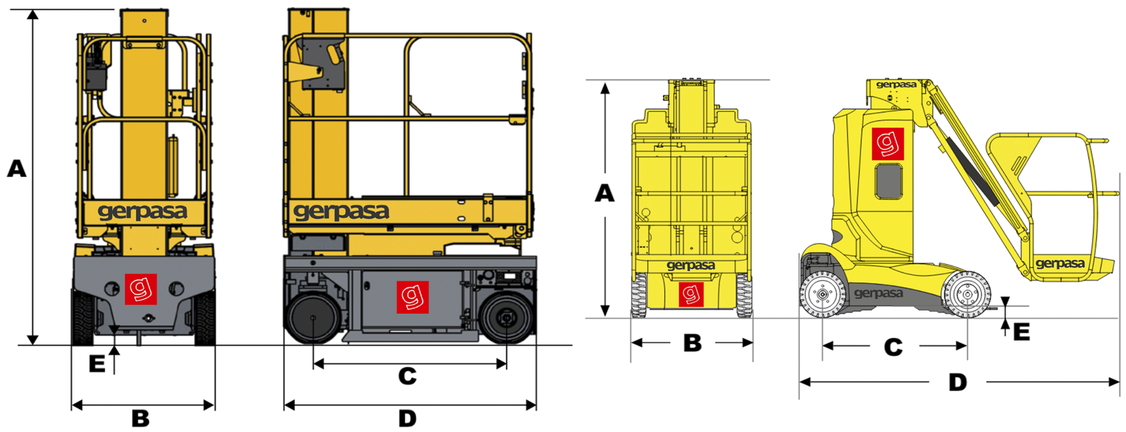

Modelo	**Haulotte Star 6**	**Haulotte Star 10**	**Sinoboom ML10EJ**	**JLG Toucan 1210**	**JLG Toucan 12E Plus**
Altura de trabajo	5,80 mts.	10,00 mts.	10,30 mts.	12,00 mts.	12,65 mts.
Capacidad máxima (Kg)	230 Kg	200 Kg	200 Kg	200 Kg	200 Kg
Peso total máquina (Kg)	835 Kg	2.735 Kg	2.678 Kg	5.200 Kg	4.900 Kg
Altura replegada (A)	1,62 mts.	1,99 mts.	1,99 mts.	1,99 mts.	1,99 mts.
Ancho plataforma (B)	0,76 mts.	1,00 mts.	0,99 mts.	1,20 mts.	1,20 mts.
Distancia entre ejes (C)	1,06 mts.	1,20 mts.	1,20 mts.	1,60 mts.	1,60 mts.
Largo plataforma (D)	1,53 mts.	2,70 mts.	2,97 mts.	3,85 mts.	3,65 mts.
Altura al suelo (E)	6 cm	2,5 cm	2 cm	8 cm	10 cm
Largo cesta	1,38 mts.	0,99 mts.	0,99 mts.	1,10 mts.	1,05 mts.
Ancho cesta	0,77 mts.	0,78 mts.	0,70 mts.	0,70 mts.	0,70 mts.
Alcance horizontal	0 mts.	3,00 mts.	3,30 mts.	5,00 mts.	6,05 mts.
Ruedas	Antihuella	Antihuella	Antihuella	Antihuella	Antihuella