ALQUILER Y VENTA DE
MAQUINARIA GERPASA, S.L.U.
P.I. El Canarí
Vial Canal de Navarrés, 6-8
46690 L'Alcudia de Crespins
Telf. 96 224 09 88 – 687 880 162
comercial@gerpasa.com

PLATAFORMA DE PLUMA ARTICULADA HA26PX
MARCA: HAULOTTE

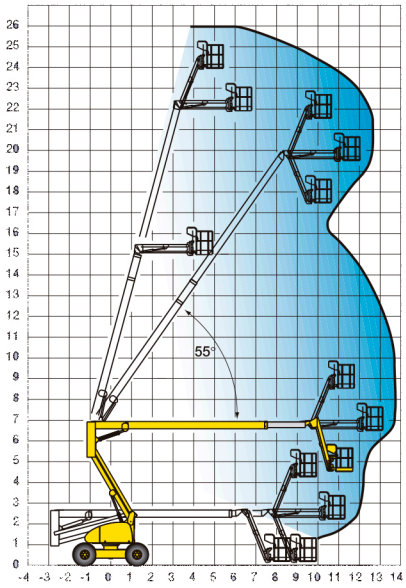

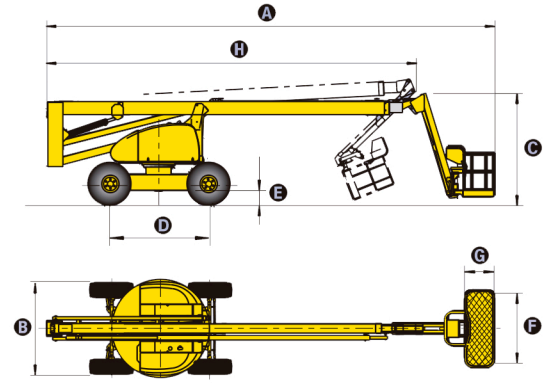

DATOS TÉCNICOS	HA26PX
Altura de trabajo	26.0 m
Altura plataforma	24.0 m
Alcance máximo	14.6 m
Punto de articulación	6.8 m
Capacidad máxima	230kg
Abatimiento pendular	140° (+70°/-70°)
Ⓐ Largo	11.9 m
Ⓑ Ancho	2.35 m
Ⓒ Altura replegada	2.67 m
Ⓓ Distancia entre ejes	2.6 m
Ⓔ Altura sobre suelo	42 cm
Ⓕ x Ⓖ Dimensiones plataforma	1.8 m x 0.8 m
Ⓗ Largo de transporte	9.60 m
Altura de transporte	3.1 m
Velocidad de traslación	1.2 - 4.5 km/h
Radio de giro exterior	3.9 m
Rotación hidráulica torreta (continuo)	360 °
Rotación hidráulica cesta	180 °
Motor	Deutz Diesel F 4 L 1011 F 52 CV - 38 kw
Mandos	Proporcionales
Pendiente máxima	40%
Neumáticos inyectados	15 R 22
Deposito hidráulico	150 l
Deposito gasoil	150 l
Peso total	14.150 Kg

EQUIPAMIENTO ESTÁNDAR

- 4 ruedas motrices y directrices con mandos simultáneos
- Limitador de carga en cesta
- Enchufe en la cesta 220 V/16 A
- Controlador de inclinación 3°
- Motor diesel Deutz insonorizado
- Baterías de arranque 12 V - 95 Ah
- Bomba manual de emergencia
- Posición de rueda libre
- Contador de horas
- Bloqueo de orientación
- Anillas de remolque y elevación
- Sonido de traslación

OPCIONES Y ACCESORIOS

- Girofaro
- Luz de flash
- Faro de trabajo
- Catalizador

VENTAJAS

- Accesibilidad optimizada gracias al pendular con movimiento vertical positivo y negativo (140º)
- Bloqueo diferencial hidráulico y una altura sobre el suelo de 42 cm permitiendo una utilización todo terreno
- Rotación de la torreta 360º continuo
- Rotación sobre el cuerpo
- Rotación cesta hidráulica de 180º
- Posición replegada facilitando el almacenaje y el transporte
- Productividad aumentada gracias a los mandos enteramente proporcionales y simultáneos
- Velocidad de traslación máxima 4,5 km/hora
- Robusta; fiable y fácil de mantener